2019
CATALOGUE

NK NEKEN®

WWW.NK-NEKEN.COM

GUIDONS À DIAMÈTRE VARIABLE

DESIGN CONIQUE

- Aluminium 7010 T6 de qualité aérospatiale
- Guidon surdimensionné de diamètre et d'épaisseur variables
- Diamètre de 1⅛" (28,6 mm) au niveau du riser
- ⅞" Diamètre de 22 mm aux extrémités
- 40% plus léger et plus résistant à la déformation qu'un guidon classique
- Marquage laser inaltérable facilitant le centrage et l'indexation du guidon
- Moletage de l'extrémité gauche du guidon pour un meilleur maintien de la poignée
- Livré avec une mousse de protection

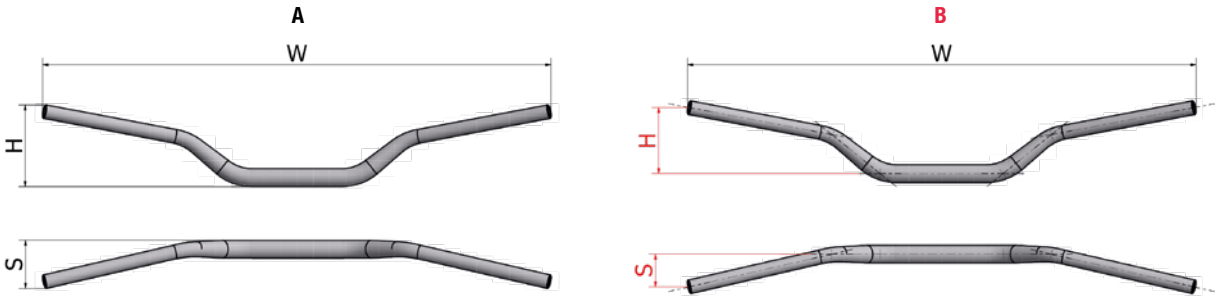

			DIMENSIONS (MM)				
				A		B	
DESCRIPTION	RÉF N°	COULEUR	LARGEUR	HAUTEUR	RENVOI	HAUTEUR	RENVOI
85 BAS	**0601-2899**	Guidon blanc, mousse blanche	754	102	70	75	50
	0601-2900	Guidon blanc-bleu, mousse bleue	754	102	70	75	50
	0601-3745	Guidon orange-bleu, mousse bleue	754	102	70	75	50
	0601-3047	Guidon U.S.A., mousse blanche	754	102	70	75	50
	0601-3329	Guidon noir-blanc, mousse blanche	754	102	70	75	50
	0601-3746	Guidon Factory replica, mousse noire-jaune	754	102	70	75	50
	0601-3747	Guidon orange fluo, mousse orange-blanche	754	102	70	75	50
	0601-3748	Guidon bleu clair, mousse bleu clair-blanche	754	102	70	75	50
	0601-3749	Guidon noir, mousse jaune-noire	754	102	70	75	50
	0601-3750	Guidon rouge, mousse rouge-blanche	754	102	70	75	50
	0601-3751	Guidon vert, mousse verte-noire	754	102	70	75	50
	0601-3752	Guidon violet, mousse violette-blanche	754	102	70	75	50
85 HAUT	**0601-2903**	Guidon blanc, mousse blanche	754	139	72	112	52
	0601-2904	Guidon blanc-bleu, mousse bleue	754	139	72	112	52
	0601-3753	Guidon orange-bleu, mousse bleue	754	139	72	112	52
	0601-3048	Guidon U.S.A., mousse blanche	754	139	72	112	52
	0601-3330	Guidon noir–blanc, mousse blanche	754	139	72	112	52
	0601-3754	Guidon Factory replica, mousse noire-jaune	754	139	72	112	52
	0601-3755	Guidon orange fluo, mousse orange-blanche	754	139	72	112	52
	0601-3756	Guidon bleu clair, mousse bleu clair-blanche	754	139	72	112	52
	0601-3757	Guidon noir, mousse jaune-noire	754	139	72	112	52
	0601-3758	Guidon rouge, mousse rouge-blanche	754	139	72	112	52
	0601-3759	Guidon vert, mousse verte–noire	754	139	72	112	52
	0601-3760	Guidon violet, mousse violette–blanche	754	139	72	112	52

Rouge-Blanc

Bleu-Blanc

Orange-Blanc

Orange-Bleu

Blanc-Bleu

Jaune-Noir

Vert-Noir

Violet-Blanc

Blanc

Factory Replica

			DIMENSIONS (MM)				
				A		B	
DESCRIPTION	RÉF N°	COULEUR	LARGEUR	HAUTEUR	RENVOI	HAUTEUR	RENVOI
QUAD GUIDON	0601-2905	Guidon jaune fluo, mousse jaune fluo	808	146	76	119	56
	0601-2906	Guidon blanc-bleu, mousse bleue	808	146	76	119	56
	0601-3331	Guidon noir-blanc, mousse blanche	808	146	76	119	56
	0601-3761	Guidon orange fluo, mousse orange-blanche	808	146	76	119	56
	0601-3762	Guidon bleu clair, mousse bleu clair-blanche	808	146	76	119	56
	0601-3763	Guidon noir, mousse jaune-noire	808	146	76	119	56
ORIGINAL YZF	0601-2907	Guidon jaune fluo, mousse jaune fluo	820	118	74	90	54
	0601-2910	Guidon blanc, mousse blanche	820	118	74	90	54
	0601-2911	Guidon blanc-bleu, mousse bleue	820	118	74	90	54
	0601-2912	Guidon orange-bleu, mousse bleue	820	118	74	90	54
	0601-3050	Guidon U.S.A., mousse blanche	820	118	74	90	54
	0601-3332	Guidon noir-blanc, mousse blanche	820	118	74	90	54
	0601-3436	Guidon Factory replica, mousse noire-jaune	820	118	74	90	54
	0601-3764	Guidon orange fluo, mousse orange-blanche	820	118	74	90	54
	0601-3765	Guidon bleu clair, mousse bleu clair-blanche	820	118	74	90	54
	0601-3766	Guidon noir, mousse jaune-noire	820	118	74	90	54
	0601-3767	Guidon rouge, mousse rouge-blanche	820	118	74	90	54
	0601-3768	Guidon vert, mousse verte–noire	820	118	74	90	54
	0601-3769	Guidon violet, mousse violette–blanche	820	118	74	90	54
	0601-3909	Guidon Japan, mousse rouge-blanche	820	118	74	90	54
TOUTES LES MARQUES (121)	0601-2913	Guidon jaune fluo, mousse jaune fluo	815	132	73	105	52
	0601-2916	Guidon blanc, mousse blanche	815	132	73	105	52
	0601-2967	Guidon blanc-bleu, mousse bleue	815	132	73	105	52
	0601-2970	Guidon orange-bleu, mousse bleue	815	132	73	105	52
	0601-3051	Guidon U.S.A., mousse blanche	815	132	73	105	52
	0601-3333	Guidon noir-blanc, mousse blanche	815	132	73	105	52

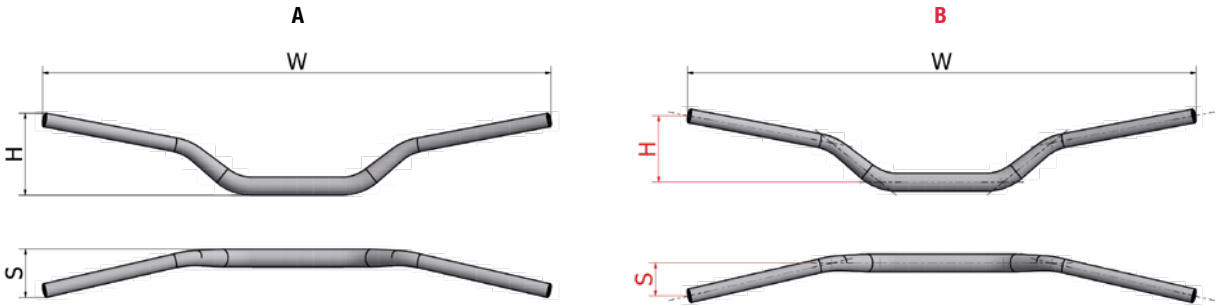

GUIDONS À DIAMÈTRE VARIABLE (SUITE)

			DIMENSIONS (MM)				
				A		B	
DESCRIPTION	RÉF N°	COULEUR	LARGEUR	HAUTEUR	RENVOI	HAUTEUR	RENVOI
TOUTES LES MARQUES (121) (SUITE)	**0601-3437**	Guidon Factory replica, mousse noire-jaune	815	132	73	105	52
	0601-3770	Guidon orange fluo, mousse orange-blanche	815	132	73	105	52
	0601-3771	Guidon bleu clair, mousse bleu clair-blanche	815	132	73	105	52
	0601-3772	Guidon noir, mousse jaune-noire	815	132	73	105	52
	0601-3773	Guidon rouge, mousse rouge-blanche	815	132	73	105	52
	0601-3774	Guidon vert, mousse verte–noire	815	132	73	105	52
	0601-3775	Guidon violet, mousse violette–blanche	815	132	73	105	52
	0601-3910	Guidon Japan, mousse rouge-blanche	815	132	73	105	52
TOUTES LES MARQUES (133)	**0601-2918**	Guidon jaune fluo, mousse jaune fluo	820	110	73	80	54
	0601-2921	Guidon blanc, mousse blanche	820	110	73	80	54
	0601-2971	Guidon blanc-bleu, mousse bleue	820	110	73	80	54
	0601-2974	Guidon orange-bleu, mousse bleue	820	110	73	80	54

GUIDONS À DIAMÈTRE VARIABLE (SUITE)

DESCRIPTION	RÉF N°	COULEUR	DIMENSIONS (MM) LARGEUR	A HAUTEUR	A RENVOI	B HAUTEUR	B RENVOI
TOUTES LES MARQUES (133) (SUITE)	**0601-3052**	Guidon U.S.A., mousse blanche	820	110	73	80	54
	0601-3334	Guidon noir-blanc, mousse blanche	820	110	73	80	54
	0601-3438	Guidon Factory replica, mousse noire-jaune	820	110	73	80	54
	0601-3776	Guidon orange fluo, mousse orange-blanche	820	110	73	80	54
	0601-3777	Guidon bleu clair, mousse bleu clair-blanche	820	110	73	80	54
	0601-3778	Guidon noir, mousse jaune-noire	820	110	73	80	54
	0601-3779	Guidon rouge, mousse rouge-blanche	820	110	73	80	54
	0601-3780	Guidon vert, mousse verte–noire	820	110	73	80	54
	0601-3781	Guidon violet, mousse violette–blanche	820	110	73	80	54
	0601-3911	Guidon Japan, mousse rouge-blanche	820	110	73	80	54
K-BAR	**0601-3782**	Guidon jaune fluo, mousse jaune fluo	817	112	70	82	52
	0601-3783	Guidon blanc, mousse blanche	817	112	70	82	52
	0601-3784	Guidon blanc-bleu, mousse bleue	817	112	70	82	52
	0601-3785	Guidon orange-bleu, mousse bleue	817	112	70	82	52
	0601-3788	Guidon U.S.A., mousse blanche	817	112	70	82	52
	0601-3789	Guidon noir-blanc, mousse blanche	817	112	70	82	52
	0601-3790	Guidon Factory replica, mousse jaune-noire	817	112	70	82	52
	0601-3791	Guidon orange fluo, mousse orange-blanche	817	112	70	82	52
	0601-3792	Guidon bleu clair, mousse bleu clair-blanche	817	112	70	82	52
	0601-3793	Guidon noir, mousse noire-jaune	817	112	70	82	52
	0601-3794	Guidon rouge, mousse rouge-blanche	817	112	70	82	52
	0601-3795	Guidon vert, mousse verte–noire	817	112	70	82	52
	0601-3796	Guidon violet, mousse violette–blanche	817	112	70	82	52
	0601-3912	Guidon Japan, mousse rouge-blanche	817	112	70	82	52
CR HAUT	**0601-4704**	Guidon jaune fluo, mousse jaune fluo	810	125	75	98	56
	0601-4705	Guidon blanc, mousse blanche	810	125	75	98	56
	0601-4706	Guidon blanc-bleu, mousse bleue	810	125	75	98	56
	0601-4707	Guidon orange-bleu, mousse bleue	810	125	75	98	56
	0601-4708	Guidon USA Drapeau, mousse blanche	810	125	75	98	56
	0601-4709	Guidon Factory replica, mousse noire K jaune	810	125	75	98	56
	0601-4710	Guidon orange fluo, mousse orange-blanche	810	125	75	98	56
	0601-4711	Guidon rouge, mousse rouge-blanche	810	125	75	98	56
	0601-4712	Guidon vert fluo, mousse verte-noire	810	125	75	98	56
ORIGINAL RMZ	**0601-2923**	Guidon jaune fluo, mousse jaune fluo	814	112	76	85	56
	0601-2925	Guidon blanc, mousse blanche	814	112	76	85	56
	0601-3053	Guidon U.S.A., mousse blanche	814	112	76	85	56
	0601-3335	Guidon noir-blanc, mousse blanche	814	112	76	85	56
	0601-3439	Guidon Factory replica, mousse noire-jaune	814	112	76	85	56
	0601-3797	Guidon orange fluo, mousse orange-blanche	814	112	76	85	56
	0601-3798	Guidon bleu clair, mousse bleu clair-blanche	814	112	76	85	56
	0601-3799	Guidon noir, mousse jaune-noire	814	112	76	85	56
	0601-3800	Guidon vert, mousse verte–noire	814	112	76	85	56
	0601-3801	Guidon violet, mousse violette–blanche	814	112	76	85	56
	0601-3913	Guidon Japan, mousse rouge-blanche	814	112	76	85	56
PIT BIKE	**0601-3340**	Guidon jaune fluo, mousse jaune fluo	754	165	75	140	52
	0601-3343	Guidon blanc, mousse blanche	754	165	75	140	52
	0601-3345	Guidon blanc-bleu, mousse bleue	754	165	75	140	52
	0601-3348	Guidon orange-bleu, mousse bleue	754	165	75	140	52
	0601-3349	Guidon U.S.A., mousse blanche	754	165	75	140	52
	0601-3350	Guidon noir-blanc, mousse blanche	754	165	75	140	52

GUIDONS À DIAMÈTRE VARIABLE SFH

AVEC DESIGN CONIQUE ET POIGNÉES PLUS ÉPAISSES

- Aluminium 7010 T6 de qualité aérospatiale
- Guidon surdimensionné de diamètre et d'épaisseur variables
- Diamètre de 1⅛" (28,6 mm) au niveau du riser
- 40% plus léger et plus résistant qu'un guidon classique
- Marquage laser inaltérable facilitant le centrage et l'indexation du guidon
- Moletage de l'extrémité gauche du guidon pour un meilleur maintien de la poignée
- Livré avec une mousse de protection
- Aluminium anodisé gris
- Confort innovant pour les mains

Remarque : Doit être utilisé avec la poignée de tirage SFH et les poignées SFH vendues séparément page 2

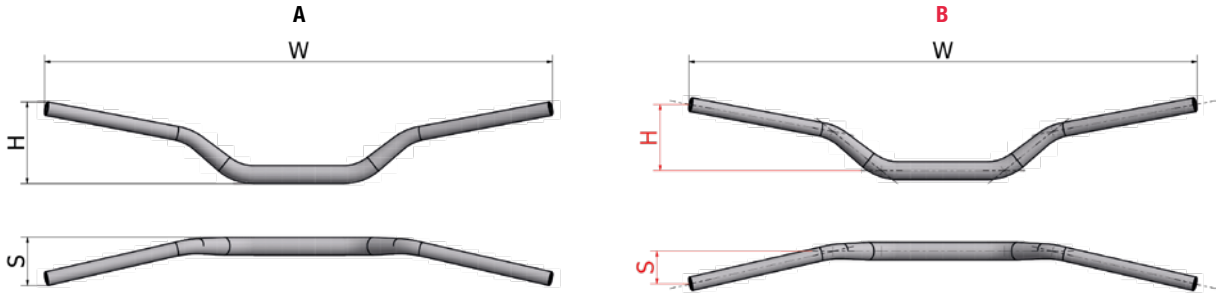

			DIMENSIONS (MM)				
				A		B	
DESCRIPTION	RÉF N°	COULEUR	LARGEUR	HAUTEUR	RENVOI	HAUTEUR	RENVOI
TOUTES LES MARQUES (121)	**0601-3997**	Guidon jaune fluo, mousse jaune fluo	815	132	73	105	52
	0601-3998	Guidon orange fluo, mousse orange-blanche	815	132	73	105	52
	0601-3999	Guidon vert fluo, mousse verte-noire	815	132	73	105	52
	0601-4000	Guidon blanc, mousse blanche	815	132	73	105	52
	0601-4001	Guidon U.S.A., mousse blanche	815	132	73	105	52
	0601-4002	Guidon bleu clair, mousse bleu clair-blanche	815	132	73	105	52
	0601-4003	Guidon noir, mousse jaune-noire	815	132	73	105	52
	0601-4004	Guidon rouge, mousse rouge-blanche	815	132	73	105	52
	0601-4005	Guidon Factory replica, mousse noire-jaune	815	132	73	105	52

GUIDONS À DIAMÈTRE VARIABLE SFH (SUITE)

DESCRIPTION	RÉF N°	COULEUR	DIMENSIONS (MM) LARGEUR	A HAUTEUR	A RENVOI	B HAUTEUR	B RENVOI
TOUTES LES MARQUES (133)	**0601-4006**	Guidon jaune fluo, mousse jaune fluo	820	110	73	80	54
	0601-4007	Guidon orange fluo, mousse orange-blanche	820	110	73	80	54
	0601-4008	Guidon vert fluo, mousse verte-noire	820	110	73	80	54
	0601-4009	Guidon blanc, mousse blanche	820	110	73	80	54
	0601-4010	Guidon U.S.A., mousse blanche	820	110	73	80	54
	0601-4011	Guidon bleu clair, mousse bleu clair-blanche	820	110	73	80	54
	0601-4012	Guidon noir, mousse jaune-noire	820	110	73	80	54
	0601-4013	Guidon rouge, mousse rouge-blanche	820	110	73	80	54
	0601-4014	Guidon Factory replica, mousse noire-jaune	820	110	73	80	54
K-BAR	**0601-4015**	Guidon jaune fluo, mousse jaune fluo	817	112	70	82	52
	0601-4016	Guidon orange fluo, mousse orange-blanche	817	112	70	82	52
	0601-4022	Guidon vert fluo, mousse verte-noire	817	112	70	82	52
	0601-4017	Guidon blanc, mousse blanche	817	112	70	82	52
	0601-4018	Guidon U.S.A., mousse blanche	817	112	70	82	52
	0601-4019	Guidon bleu clair, mousse bleu clair-blanche	817	112	70	82	52
	0601-4020	Guidon noir, mousse jaune-noire	817	112	70	82	52
	0601-4021	Guidon rouge, mousse rouge-blanche	817	112	70	82	52
	0601-4023	Guidon Factory replica, mousse noire-jaune	817	112	70	82	52
Toutes les marques (YZF)	**0601-4024**	Guidon jaune fluo, mousse jaune fluo	820	118	74	90	54
	0601-4025	Guidon orange fluo, mousse orange-blanche	820	118	74	90	54
	0601-4031	Guidon vert fluo, mousse verte-noire	820	118	74	90	54
	0601-4026	Guidon blanc, mousse blanche	820	118	74	90	54
	0601-4027	Guidon U.S.A., mousse blanche	820	118	74	90	54
	0601-4028	Guidon bleu clair, mousse bleu clair-blanche	820	118	74	90	54
	0601-4029	Guidon noir, mousse jaune-noire	820	118	74	90	54
	0601-4030	Guidon rouge, mousse rouge-blanche	820	118	74	90	54
	0601-4032	Guidon Factory replica, mousse noire-jaune	820	118	74	90	54

POIGNÉE DE TIRAGE + POIGNÉES

0632-0812

- Conçus spécialement pour les guidons SFH
- Poignée de tirage de plus petit diamètre
- N'est sont pas compatibles avec les guidons standard
- Le matériau basse friction permet un fonctionnement fluide
- Poignées SFH incluses
- Différentes poulies de tirage comprises pour une large gamme d'applications

DESCRIPTION	DIAMÈTRE EXTÉRIEUR (MM)	RÉF N°
Poignée de tirage + poignées grises (diamètre extérieur standard)	31	**0632-0812**
Poignée de tirage + poignées noires (diamètre extérieur standard)	31	**0632-0814**
Poignée de tirage + poignées grises	28,5	**0632-0834**
Poignée de tirage + poignées noires	28,5	**0632-0835**
Poignée de tirage + poignées grises	26,5	**0632-0836**
Poignée de tirage + poignées noires	26,5	**0632-0837**

0630-2125

POIGNÉES DE RECHANGE

- Conçues spécialement pour les guidons et les poignées de tirage SFH
- Poignée de tirage de plus petit diamètre, diamètre extérieur de même taille que les poignées standard
- N'est sont pas compatibles avec les guidons standard
- Poignées semi-gaufrées, souples et confortables

DESCRIPTION	DIAMÈTRE EXTÉRIEUR (MM)	RÉF N°
Poignées grises de rechange (diamètre extérieur standard)	31	**0630-2125**
Poignées noires de rechange (diamètre extérieur standard)	31	**0630-2264**
Poignées grises de rechange	28,5	**0630-2383**
Poignées noires de rechange	28,5	**0630-2384**
Poignées grises de rechange	26,5	**0630-2385**
Poignées noires de rechange	26,5	**0630-2386**

GUIDONS À DIAMÈTRE VARIABLE

COULEURS STANDARD

- Aluminium 7010 T6 de qualité aérospatiale
- Tube de diamètre et d'épaisseur variables
- Diamètre de 1⅛" (28,6 mm) au niveau du riser
- ⅞" (22 mm) de diamètre aux extrémités
- 40% plus léger et plus résistant qu'un guidon classique
- Marquage laser inaltérable facilitant le centrage et l'indexation du guidon
- Moletage de l'extrémité gauche du guidon pour un meilleur maintien de la poignée
- Livré avec une mousse de protection noire

Noir

Argent

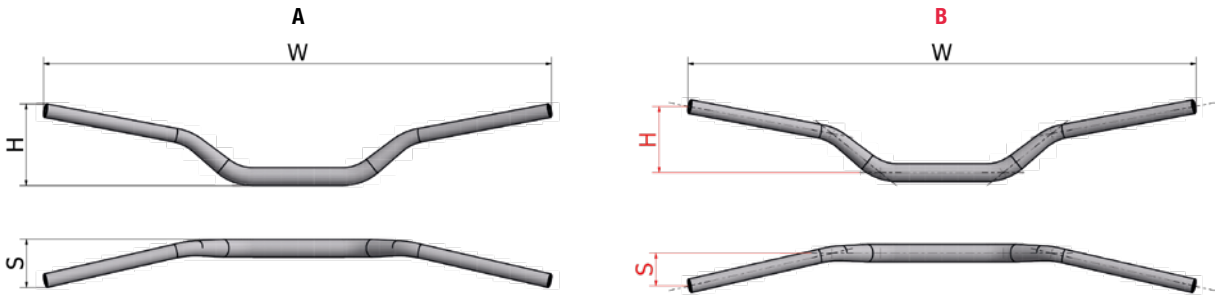

			DIMENSIONS (MM)				
				A		B	
DESCRIPTION	**RÉF N°**	**COULEUR**	**LARGEUR**	**HAUTEUR**	**RENVOI**	**HAUTEUR**	**RENVOI**
85 HIGH	**0601-2953**	Guidon noir	754	139	72	112	52
	0601-2954	Guidon argent	754	139	72	112	52
85 BAS	**0601-2955**	Guidon noir	754	102	70	75	50
	0601-2956	Guidon argent	754	102	70	75	50
QUAD	**0601-2957**	Guidon noir	808	146	76	119	56
	0601-2958	Guidon argent	808	146	76	119	56
ORIGINAL YZF	**0601-2959**	Guidon noir	820	118	74	90	54
	0601-2960	Guidon argent	820	118	74	90	54
TOUTES LES MARQUES (121)	**0601-2961**	Guidon noir	815	132	73	105	52
	0601-2962	Guidon argent	815	132	73	105	52
TOUTES LES MARQUES (133)	**0601-2963**	Guidon noir	820	110	73	80	54
	0601-2964	Guidon argent	820	110	73	80	54
K-BAR	**0601-3803**	Guidon noir	817	112	70	82	52
	0601-3804	Guidon argent	817	112	70	82	52
CR HAUT	**0601-4713**	Guidon noir	810	125	75	98	56
	0601-4714	Guidon argent	810	125	75	98	56
ORIGINAL RMZ	**0601-2965**	Guidon noir	814	112	76	85	56
	0601-2966	Guidon argent	814	112	76	85	56
PIT BIKE	**0601-3802**	Guidon noir	754	165	75	140	52

GUIDONS STANDARDS DE 22 MM DE DIAMÈTRE

- Aluminium 7010 T6 de qualité aérospatiale
- Tube standard de 5 mm d'épaisseur
- Barre de renfort maintenue par des colliers de serrage collés et vissés
- Marquage laser inaltérable facilitant le centrage et l'indexation du guidon
- Moletage de l'extrémité gauche du guidon pour un meilleur maintien de la poignée
- Livré avec une mousse de protection noire

Bleu

Rouge

Orange

Noir

Argent

			DIMENSIONS (MM)				
				A		B	
DESCRIPTION	**RÉF N°**	**COULEUR**	**LARGEUR**	**HAUTEUR**	**RENVOI**	**HAUTEUR**	**RENVOI**
50cc, 65cc, 85 BAS	**0601-2926**	Guidon orange	750	110	71	90	50
	0601-2927	Guidon titane	750	110	71	90	50
	0601-2928	Guidon argent	750	110	71	90	50
	0601-2929	Guidon noir	750	110	71	90	50
85cc HIGH	**0601-2930**	Guidon orange	758	138	64	115	42
	0601-2931	Guidon titane	758	138	64	115	42
	0601-2932	Guidon argent	758	138	64	115	42
	0601-2933	Guidon noir	758	138	64	115	42
MINI PLAY	**0601-2934**	Guidon titane	725	190	60	168	40
	0601-2935	Guidon argent	725	190	60	168	40
	0601-2936	Guidon noir	725	190	60	168	40
QUAD HOBBY	**0601-2937**	Guidon titane	777	202	112	180	90
	0601-2938	Guidon argent	777	202	112	180	90
	0601-2939	Guidon noir	777	202	112	180	90
QUAD RACE	**0601-2940**	Guidon titane	793	172	92	150	70
	0601-2941	Guidon argent	793	172	92	150	70
	0601-2942	Guidon noir	793	172	92	150	70
250/450 CRF KXF	**0601-2943**	Guidon titane	810	122	76	100	54
	0601-2944	Guidon argent	810	122	76	100	54
	0601-2945	Guidon noir	810	122	76	100	54
	0601-2946	Guidon bleu	810	122	76	100	54
	0601-2947	Guidon rouge	810	122	76	100	54
250/450 CRF KXF BAS	**0601-2948**	Guidon titane	810	105	80	90	50
	0601-2949	Guidon argent	810	105	80	90	50
	0601-2950	Guidon noir	810	105	80	90	50
	0601-2951	Guidon bleu	810	105	80	90	50
	0601-2952	Guidon rouge	810	105	80	90	50

GUIDONS STREET À DIAMÈTRE VARIABLE

- Aluminium 7010 T6 qualité aérospatiale
- Guidon surdimensionné de diamètre et d'épaisseur variables
- Diamètre de 1 ⅛" (28,6 mm) au niveau du riser
- 22 mm (⅞") de diamètre aux extrémités
- 40% plus léger et plus résistant qu'un guidon classique
- Marquage au laser facilitant le centrage et l'indexation du guidon

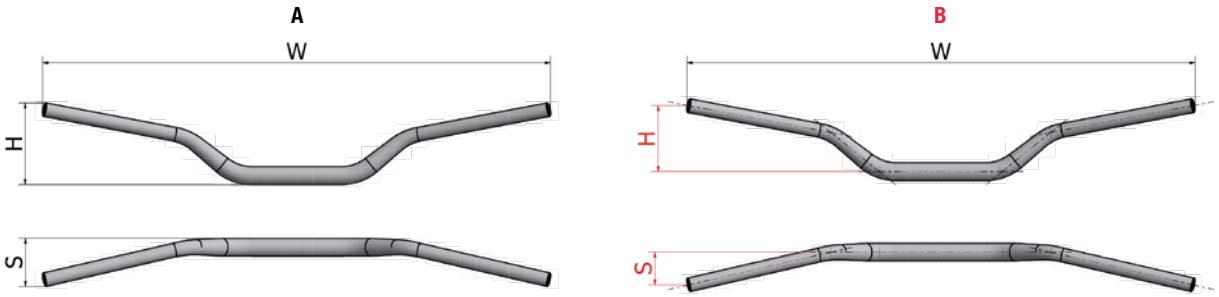

			DIMENSIONS (MM)				
				A		B	
DESCRIPTION	RÉF N°	COULEUR	LARGEUR	HAUTEUR	RENVOI	HAUTEUR	RENVOI
BAS	**0601-4104**	Guidon noir	752	130	75	100	60
	0601-4105	Guidon argent	752	130	75	100	60
MEDIUM	**0601-4113**	Guidon noir	752	145	82	122	60
	0601-4114	Guidon argent	752	145	82	122	60
HAUT	**0601-4122**	Guidon noir	752	170	80	144	60
	0601-4123	Guidon argent	752	170	80	144	60

GUIDONS STREET À DIAMÈTRE VARIABLE

DESIGN CONIQUE

- Aluminium 7010 T6 qualité aérospatiale
- Guidon surdimensionné de diamètre et d'épaisseur variables
- Diamètre de 1 ⅛" (28,6 mm) au niveau du riser
- 22 mm (⅞") de diamètre aux extrémités
- 40% plus léger et plus résistant qu'un guidon classique
- Marquage au laser facilitant le centrage et l'indexation du guidon

Jaune Fluo

Orange–Bleu

Vert Fluo

Orange Fluo

Blanc–Bleu

Blanc-Vert

Bleu clair

			DIMENSIONS (MM)				
				A		B	
DESCRIPTION	RÉF N°	COULEUR	LARGEUR	HAUTEUR	RENVOI	HAUTEUR	RENVOI
BAS	**0601-4106**	Guidon jaune fluo	752	130	75	100	60
	0601-4107	Guidon orange fluo	752	130	75	100	60
	0601-4108	Guidon bleu clair	752	130	75	100	60
	0601-4109	Guidon vert fluo	752	130	75	100	60
	0601-4110	Guidon Blanc-Bleu	752	130	75	100	60
	0601-4111	Guidon Blanc-Vert	752	130	75	100	60
	0601-4112	Guidon Orange-Bleu	752	130	75	100	60
MEDIUM	**0601-4115**	Guidon jaune fluo	752	145	82	122	60
	0601-4116	Guidon orange fluo	752	145	82	122	60
	0601-4117	Guidon bleu clair	752	145	82	122	60
	0601-4118	Guidon vert fluo	752	145	82	122	60
	0601-4119	Guidon Blanc-Bleu	752	145	82	122	60
	0601-4120	Guidon Blanc-Vert	752	145	82	122	60
	0601-4121	Guidon Orange–Bleu	752	145	82	122	60
HAUT	**0601-4124**	Guidon jaune fluo	752	170	80	144	60
	0601-4125	Guidon orange fluo	752	170	80	144	60
	0601-4126	Guidon bleu clair	752	170	80	144	60
	0601-4127	Guidon vert fluo	752	170	80	144	60
	0601-4128	Guidon Blanc-Bleu	752	170	80	144	60
	0601-4129	Guidon Blanc-Vert	752	170	80	144	60
	0601-4130	Guidon Orange–Bleu	752	170	80	144	60

GUIDONS FLAT TRACK

- Aluminium 7010 T6 qualité aérospatiale
- Guidon surdimensionné de diamètre et d'épaisseur variables
- Diamètre de 1⅛" (28,6 mm) au niveau du riser
- 22 mm (⅞") de diamètre aux extrémités
- 40% plus léger et plus résistant qu'un guidon classique
- Marquage au laser facilitant le centrage et l'indexation du guidon
- Moletage de l'extrémité gauche du guidon pour un meilleur maintien de la poignée

Noir

Jaune Fluo

			DIMENSIONS (MM)				
				A		B	
DESCRIPTION	**RÉF N°**	**COULEUR**	**LARGEUR**	**HAUTEUR**	**RENVOI**	**HAUTEUR**	**RENVOI**
FLAT TRACK	**0601-4435**	Guidon Flat Track, noir	920	168	150	141	129
	0601-4436	Guidon Flat Track, Noir et Jaune Fluo – Replica Jared Mees	920	168	150	141	129

MOUSSES POUR GUIDONS À DIAMÈTRE VARIABLE

- Pour les guidons à diamètre variable de diamètre 28,6 mm (1⅛")
- Mousse de haute densité avec un revêtement caoutchouc de haute qualité
- Coquille en plastique pour une fixation stable

Noir-Bleu clair

Noir-Jaune

Noir-Vert

Noir-Orange

Noir-Rouge

Noir-Rose

Rouge

Orange Fluo

Jaune Fluo

Bleu

Noir

Factory Replica

Bleu clair

Vert Fluo

Violet-Blanc

Bleu clair-Blanc

Vert-Noir

Orange-Blanc

Rouge-Blanc

Jaune-Noir

Blanc

DESCRIPTION	RÉF N°
Orange Fluo	**0601-2890**
Jaune Fluo	**0601-2891**
Vert Fluo	**0601-2892**
Blanc	**0601-2893**
Bleu	**0601-2894**
Rouge	**0601-2895**

DESCRIPTION	RÉF N°
Noir	**0601-2896**
Bleu clair	**0601-3386**
Orange–Blanc	**0601-3739**
Bleu clair-Blanc	**0601-3740**
Jaune–Noir	**0601-3741**
Rouge–Blanc	**0601-3742**

DESCRIPTION	RÉF N°
Vert–Noir	**0601-3743**
Violet–Blanc	**0601-3744**
Factory Replica	**0601-4131**
Noir-Orange	**0601-4380**
Noir-Jaune	**0601-4381**
Noir-Vert	**0601-4382**

DESCRIPTION	RÉF N°
Noir-Bleu clair	**0601-4383**
Noir-Rouge	**0601-4384**
Noir-Rose	**0601-4437**

MOUSSES ENDURO POUR GUIDONS À DIAMETRE VARIABLE

- Spécialement conçu pour des Enduro avec un guidon de 28,6 mm (1⅛")
- Mousse de haute densité avec un revêtement caoutchouc de haute qualité

Noir
Rouge
Bleu clair
Orange Fluo

DESCRIPTION	RÉF N°
Orange Fluo	**0601-3336**

DESCRIPTION	RÉF N°
Noir	**0601-3339**

DESCRIPTION	RÉF N°
Rouge	**0601-3338**

DESCRIPTION	RÉF N°
Bleu clair	**0601-3337**

MOUSSES POUR GUIDON À DIAMÈTRE CONSTANT

- Pour les guidons à diamètre constant avec barre de renfort
- Disponible en 21 cm (8,27") ou en 24,5 cm (9,65")
- Revêtement caoutchouc de haute qualité

Noir-Orange

Noir-Rose

Noir-Jaune

Noir-Bleu clair

Noir-Vert

Noir-Rouge

Orange Fluo

Vert Fluo

Noir

Blanc

Jaune Fluo

DESCRIPTION	RÉF N°
MINI (21 CM)	
Noir	**0601-2881**
Jaune Fluo	**0601-2882**
Blanc	**0601-2883**
Orange Fluo	**0601-2884**
Noir-Orange	**0601-4718**
Noir-Rouge	**0601-4719**
Noir-Vert	**0601-4720**
Noir-Bleu clair	**0601-4721**
Noir-Jaune	**0601-4722**
Noir-Rose	**0601-4723**

DESCRIPTION	RÉF N°
STANDARD (24,5 CM)	
Noir	**0601-2885**
Jaune Fluo	**0601-2886**
Blanc	**0601-2887**
Orange Fluo	**0601-2888**
Vert Fluo	**0601-2889**
Noir-–Orange	**0601-4724**
Noir-Rouge	**0601-4725**
Noir-Vert	**0601-4726**
Noir-Bleu clair	**0601-4727**
Noir-Jaune	**0601-4728**
Noir-Rose	**0601-4729**

SFS
SMOOTH FEELING SYSTEM

Les tés de fourches SFS Air ont une capacité d'absorption des chocs exceptionnelle, qui est due à un système air/huile avec une valve permettant aux pilotes de régler la pression de l'air.

Avec un débattement de 10 mm, le NK SFS offre une meilleure précision de pilotage, et améliore le confort en diminuant l'effet de «arm pump».

Le NK SFS est dans l'alignement de la fourche avant, ce montage est encore plus sensible. Diminue les impacts dans les mains, avant-bras, épaules et aide à choisir les trajectoires les plus simples.

Le système hydraulique permet une adaptation votre niveau de pilotage et votre pratique : motocross, supercross ou enduro.

Pour une exploitation totale des avantages SFS, un guide d'instruction est livré avec.

TÉS DE FOURCHE SUPERIEUR SFS

- Alliage de qualité aéronautique Tridium, usiné sur machine à commandes numériques
- Pontets compris (guidon de 28,6 mm (1⅛"))
- Le premier pontet avec système hydraulique et pneumatique, offrant un débattement de 10 mm
- Augmente le confort de conduite et diminue la fatigue des bras
- Développé en collaboration avec les meilleurs teams US MX/SX & MXGP
- Pas de maintenance
- Couple de serrage préconisé sur le té de fourche
- Breveté en Europe et aux USA
- Système hydraulique avec haute pression requis (Part# 3805-0124) pour un ajustement des pontets

TAILLES	COULEUR	DÉCALAGE	RÉF N°
HONDA			
CRF 250R 14-17 CRF 450R 14-16	Rouge	20 mm	**0603-0672**
CRF 250R 18-19 CRF 450R 17-19	Rouge	22 mm	**0603-0752**
HUSQVARNA			
TC/FC 125/250/350/450 15-19	Noir	22 mm	**0603-0678**
	Bleu	22 mm	**0603-0683**
KAWASAKI			
KXF 250 14-19	Bleu	23 mm	**0603-0673**
KXF 450 14-19	Bleu	23 mm	**0603-0674**
KTM			
SX/SXF 125/250/350/450 13-19	Noir	22 mm	**0603-0677**
	Orange	22 mm	**0603-0682**

Noir

Rouge

Bleu

TAILLES	COULEUR	DÉCALAGE	RÉF N°
SUZUKI			
RMZ 250 14-15	Rouge	21,5 mm	**0603-0675**
RMZ 250 16	Rouge	21,5 mm	**0603-0681**
RMZ 450 14-16	Rouge	21,5 mm	**0603-0676**
YAMAHA			
YZF 250/450 14-19	Bleu	22 mm	**0603-0671**
YZF 250 16-18 YZF 450 16-17	Bleu	25 mm	**0603-0670**

TÉS DE FOURCHE SFS

- Alliage de qualité aéronautique 7075 T6, usiné sur machine à commandes numériques
- Pontets inclus. (Pour guidon de 28,6 mm (1⅛"))
- Facile à installer, roulement inférieur «Pivot Works» montés inclus
- Développé en collaboration avec les meilleurs teams US MX/SX & MXGP.
- Couple de serrage préconisé gravé sur le té de fourche
- Rigidité plus grande
- Finition anodisée

TAILLES	COULEUR	DÉCALÉ	RÉF N°
HONDA			
CRF 250 13-16	Rouge	20 mm	**0603-0590**
CRF 450 09-16	Rouge	20 mm	**0603-0590**
CRF 450R 17-19 CRF 250R 18-19	Rouge	22 mm	**0603-0750**
HUSQVARNA			
TC/FC 125/250/350/450 15-19	Bleu	22 mm	**0603-0659**
KAWASAKI			
KX 85 14-18	Bleu	Original	**0603-0587**
KXF 250 14-19	Bleu	23 mm	**0603-0585**
KXF 450 14-19	Bleu	23 mm	**0603-0586**

TAILLES	COULEUR	DÉCALÉ	RÉF N°
KTM			
SX/SXF 125/250/350/450 13-19	Orange	22 mm	**0603-0658**
SUZUKI			
RMZ 250 14-15	Rouge	21,5 mm	**0603-0588**
RMZ 250 16	Rouge	21,5 mm	**0603-0679**
RMZ 450 14-16	Rouge	21,5 mm	**0603-0589**
YAMAHA			
YZ 85 14-17	Bleu	25 mm	**0603-0592**
YZF 250/450 14-19	Bleu	22 mm	**0603-0591**
YZF 450 14-17	Bleu	25 mm	**0603-0669**

TÉS DE FOURCHE SUPÉRIEURS À RESSORT SFS

- Augmente le confort pendant la conduite et diminue la fatigue des bras
- Capacité exceptionnelle d'absorber les petites bosses ainsi que les impacts plus importants
- Fonctionne dans le même sens que la fourche, pas de sensation de flottement
- Alliage de qualité aéronautique 7075 T6, usiné sur machine à commandes numériques
- Pontet compris pour guidon de 28,6 mm (1⅛")
- Débattement de 10 mm, déport de 22 mm
- Réglage du couple indiqué sur les tés de fourche
- Pas d'entretien
- Finition anodisée

TAILLES	COULEUR	RÉF N°
HUSQVARNA		
TC/FC 125/250/350/450 15-19	Bleu	**0603-0766**
KTM		
SX/SX-F 125/250/350/450 13-19	Noir	**0603-0764**
	Orange	**0603-0765**

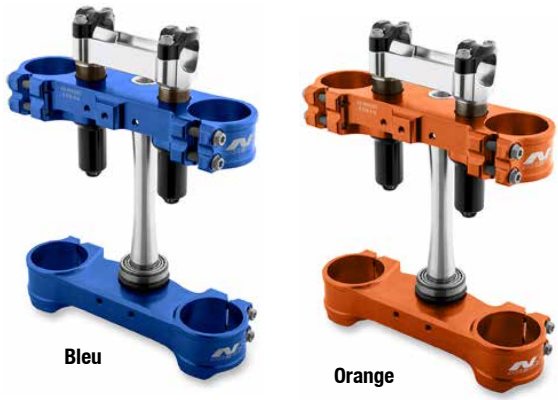

TÉS DE FOURCHE COMPLETS À RESSORT SFS

- Augmente le confort de conduite et diminue la fatigue des bras
- Capacité exceptionnelle d'absorber les petites bosses ainsi que les impacts plus importants
- Fonctionne dans le même sens que la fourche, pas de sensation de flottement
- Convient pour toutes les motos de motocross, supercross et enduro
- Alliage de qualité aéronautique 7075 T6, usiné sur machine à commandes numériques
- Pontet compris pour guidon de 28,6 mm (1⅛")
- Débattement de 10 mm, déport de 22 mm
- Offre plus de rigidité que la pièce d'origine
- Réglage du couple indiqué sur les tés de fourche, roulements inférieurs compris
- Facile à installer, roulement inférieur «Pivot Works» montés inclus
- Pas d'entretien
- Finition anodisée

TAILLES	COULEUR	RÉF N°
HUSQVARNA		
TC/FC 125/250/350/450 15-19	Bleu	**0603-0768**
KTM		
SX/SX-F 125/250/350/450 13-19	Orange	**0603-0767**

TÉS DE FOURCHE STANDARD

- Alliage de qualité aéronautique 7075 T6, usiné sur machine à commandes numériques
- Pontets compris (guidon de 28,6 mm (1⅛"))
- Réglages possibles pour le montage des pontets.
- Facile à installer, roulement inférieur «Pivot Works» montés inclus
- Développé en collaboration avec les meilleurs teams US MX/SX & MXGP
- Couple de serrage préconisé gravé sur le té de fourche
- Rigidité plus grande
- Finition anodisée

Bleu

Orange

Rouge

TAILLES	COULEUR	DÉCALAGE	RÉF N°
HONDA			
CRF 250 13-17	Rouge	20 mm	**0603-0596**
CRF 250 13-17	Rouge	24 mm	**0603-0597**
CRF 250 18-19	Rouge	22 mm	**0603-0751**
CRF 450 13-16	Rouge	20 mm	**0603-0596**
CRF 450 13-16	Rouge	24 mm	**0603-0597**
CRF 450R 17-19	Rouge	22 mm	**0603-0751**
HUSQVARNA			
TC 85 15-19	Bleu	Original	**0603–0740**
TC/FC 125/250/350/450 15-19	Bleu	22 mm	**0603-0661**
KAWASAKI			
KX 85 14-19	Bleu	Original	**0603-0599**
KXF 250/450 14-19	Bleu	23 mm	**0603-0598**
KTM			
SX 65 13-19	Orange	Original	**0603-0642**
SX 85 15-19	Orange	Original	**0603-0641**
SX/SXF 125/250/350/450 13-19	Orange	22 mm	**0603-0660**

TAILLES	COULEUR	DÉCALAGE	RÉF N°
SUZUKI			
RMZ 250 14-15	Rouge	21,5 mm	**0603-0600**
RMZ 250 16	Rouge	21,5 mm	**0603-0680**
RMZ 450 14-16	Rouge	21,5 mm	**0603-0601**
YAMAHA			
YZ 85 14-17	Bleu	Original	**0603-0595**
YZF 250/450 14-19	Bleu	22 mm	**0603-0593**
YZF 250/450 14-19 YZF 250 18–19	Bleu	25 mm	**0603-0594**

FIXATIONS UNIVERSELLES ET PONTETS

- Permet de monter un guidon oversize ou standard sur un té de fourche
- Hauteur réglable de 30, 35, 40, 45 mm

0603-0608

TAILLES AND DESCRIPTION	FILETAGE (MM)	DIAM. (MM)	RÉF N°
HONDA			
CRF 250 13-17	–	22	**0603-0602**
CRF 250 13-17	–	28,6	**0603-0605**
CRF 450 09-16	–	22	**0603-0602**
CRF 450 09-16	–	28,6	**0603-0605**

TAILLES AND DESCRIPTION	FILETAGE (MM)	DIAM. (MM)	RÉF N°
UNIVERSEL			
Diamètre standard	10	22	**0603-0603**
Diamètre standard	12	22	**0603-0604**
Oversized	10	28,6	**0603-0606**
Oversized	12	28,6	**0603-0607**
Pontets Universel	–	–	**0603-0608**

0630-2387

0630-2388

0630-2389

0630-2390

0630-1516

0630-1517

0630-1920

0630-1921

POIGNÉES

- Poignées confortables
- Disponible en noir ou en gris
- Pour un usage sur les poignées d'accélérateur

DESCRIPTION	RÉF N°
SEMI-GAUFRÉES	
Noir	**0630-1516**
Gris	**0630-1517**

DESCRIPTION	RÉF N°
DIAMANT	
Noir	**0630-1920**
Gris	**0630-1921**
Bleu	**0630-2387**
Blanc	**0630-2388**
Jaune	**0630-2389**
Rouge	**0630-2390**

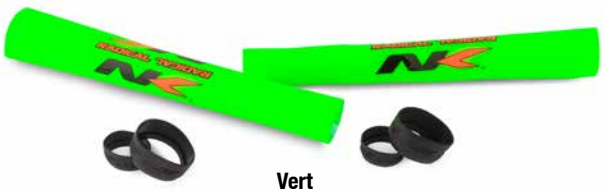

Vert

Jaune

KIT DÉCO GUIDON

- Le kit comprend : deux manchons vinyles + 4 bagues en caoutchouc noir
- 6 coloris au choix : vert/ jaune/rouge/blanc/bleu/orange
- S'applique sur tous les guidons à diamètre variable (sur tous les cintres et toutes les marques)
- Montage facile : les cônes vinyles se glissent sur le manche du guidon à l'aide d'une eau savonneuse

COULEUR	RÉF N°
Vert	0636-0144
Jaune	0636-0145
Rouge	0636-0146

COULEUR	RÉF N°
Blanc	0636-0147
Bleu	0636-0148
Orange	0636-0149

Orange

Noir

T-SHIRTS

- T-shirts à 100% en polyester

TAILLE	RÉF N°
ORANGE	
S	3030-17861
M	3030-17862
L	3030-17863
XL	3030-17864

TAILLE	RÉF N°
NOIR	
S	3030-17865
M	3030-17866
L	3030-17867
XL	3030-17868

Noir

Noir-Orange

CASQUETTES

- Les casquettes sont taille unique

TAILLE	RÉF N°
NOIR-ORANGE	
Taille unique	2501-3091

TAILLE	RÉF N°
NOIR	
Taille unique	9904-1390

POMPE À HAUTE PRESSION

- Facile à utiliser
- Composant en aluminium
- Mesure 0-20 bars (0-300 psi)
- Bouton pour ajuster la pression d'air
- Longueur totale : 300 mm

DESCRIPTION	RÉF N°
Pompe à haute pression	3805-0124

Blanc

Noir

Orange

BONNETS

- 100% acrylique
- Taille unique
- Logo cousu

COULEUR	RÉF N°
Noir	2501-2654
Blanc	2501-2655
Orange	2501-2656

NEKEN®

WWW.NK-NEKEN.COM

DISTRIBUÉ PAR

PARTS EUROPE

WWW.PARTSEUROPE.EU

Parts Europe GmbH
Conrad-Röntgen-Straße 2
54332 Wasserliesch/Trier (Allemagne)
Tel. : +49 (0) 6501 9695 - 2100
Fax : +49 (0) 6501 9695 - 2650
E-Mail: sales@partseurope.eu